SNSD.30.52.91.

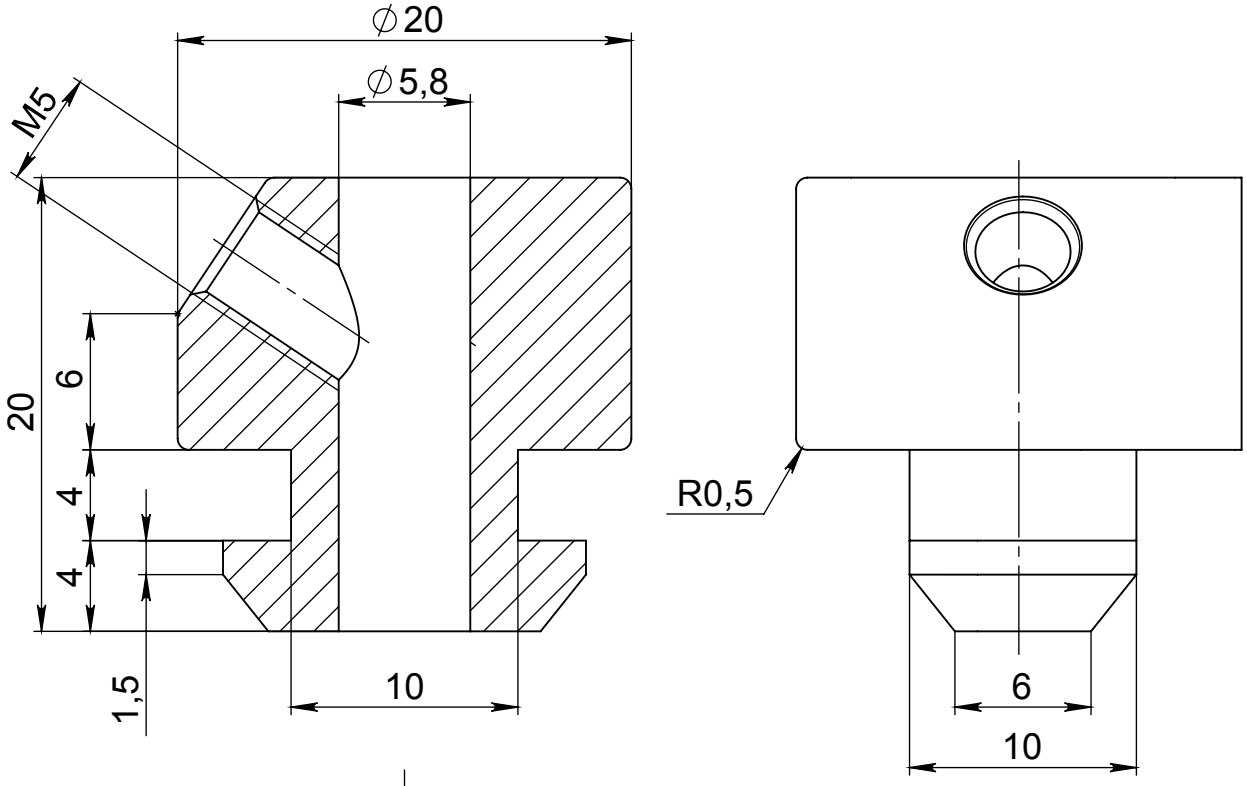

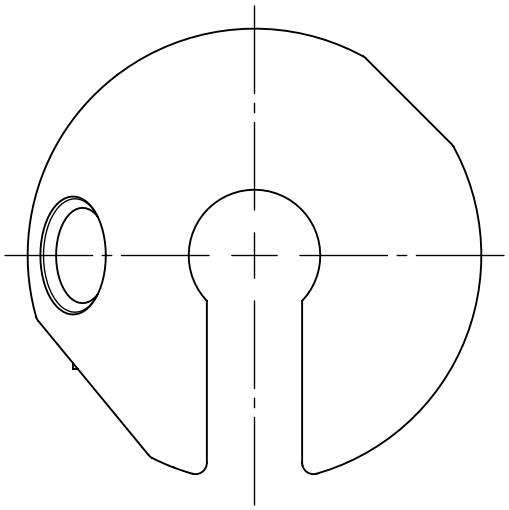

В комплекте идет:
винт установочный М5х6 – 1шт.

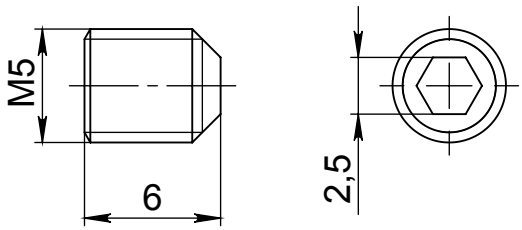

					SNSD.30.52.91.		
Изм.	Лист	№ докум.	Подп.	Дата	Клипса для сетки круглая, паз 10(S33)	Лит.	Масса	Масштаб
Разраб.		Амангалиев Д.					26.8 г	3:1
Пров.		Петров И.				Лист	Листов 1	
Т. контр.								
Н. контр.					Алюминий литой	soberizavod.ru		
Утв.								

Перв. примен.

Справ. №

Подп. и дата

Инв. № дубл.

Взам. инв. №

Подп. и дата

Инв. № подл.

Файл: SNSD.30.52.91. Клипса для сетки круглая, паз 10(S33)

Шифр: Копировал Формат А4