SNSD.30.53.10.

ϲ I YZ. TYMΠIP.

; TYΔZ. ꝏ

ϲΣΘT. M ΘΔXΔ

ᵗ PZ. ꝏ ΘΨEO.

ᵘ ΛΔΠ. MPZ. ꝏ

ϲΣΘT. M ΘΔXΔ

ᵗ PZ. ꝏ TΣΘO.

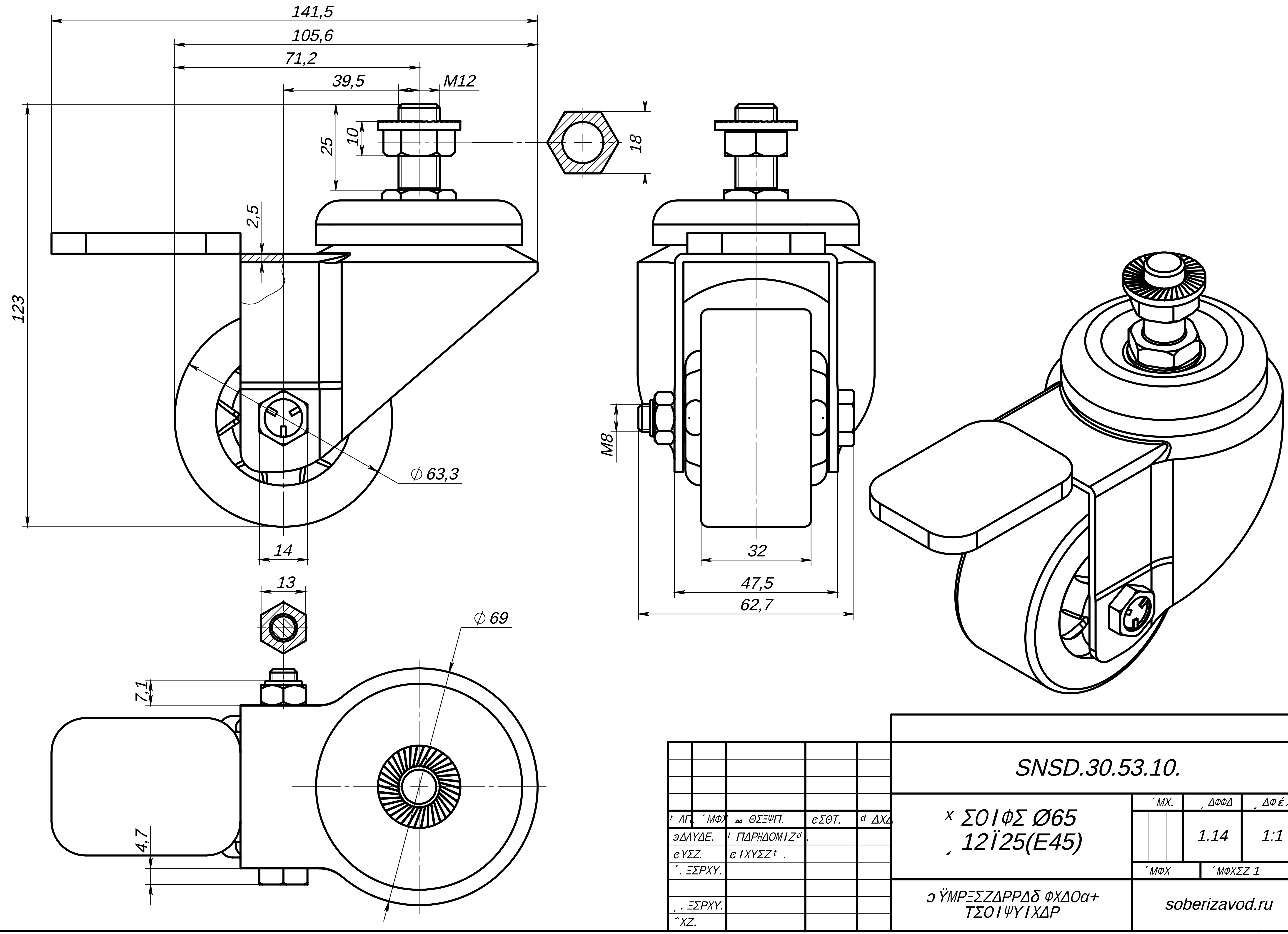

ᵗ ΛΠ.	´MΦX	ꝏ ΘΣΞΨΠ.	ϲΣΘT.	ᵈ ΔXΔ	
эΔΛYΔE.		ⁱ ΠΔPHΔOMIZᵈ.			
ϲYΣZ.		ϲ IXYΣZᵗ .			
´. ΞΣPXY.					
˛. ΞΣPXY.					
ʺXZ.					

ʹI MΩY:

SNSD.30.53.10.

ˣ ΣOIΦΣ Ø65
ˏ 12Ï25(E45)

´MX.	˛ ΔΦΦΔ	˛ ΔΦ έ XΔE
	1.14	1:1
´MΦX	´MΦXΣZ 1	

ɔ ЁMPΞΣZΔPPΔδ ΦXΔOα+
TΣOIΨYIXΔP

soberizavod.ru

ˣ ΣTMYΣZΔO

ΆΣYΠΔX A3

ΆΔNO: SNSD.30.53.10. ˣ ΣOIΦΣ D65 ˏ 12Ï25(E45)