SNSD.30.50.01

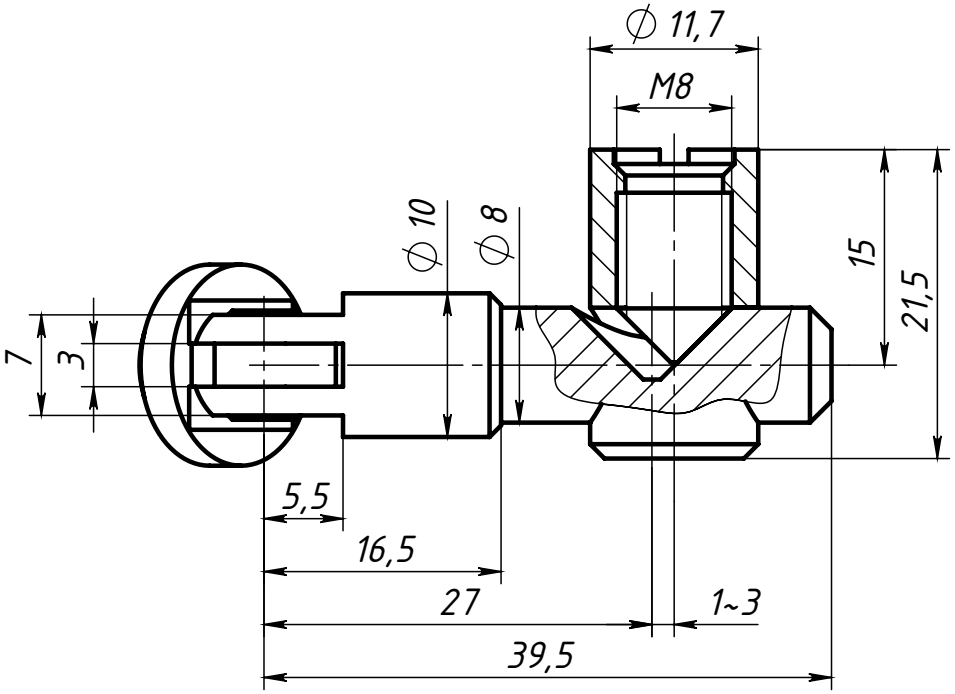

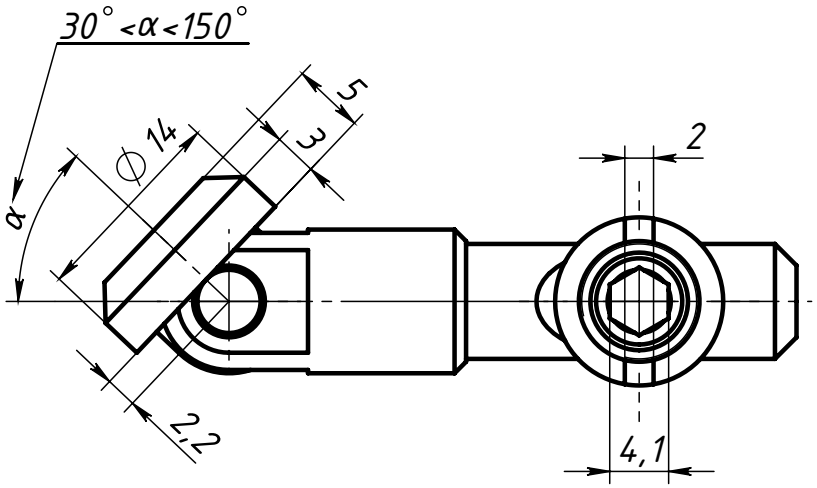

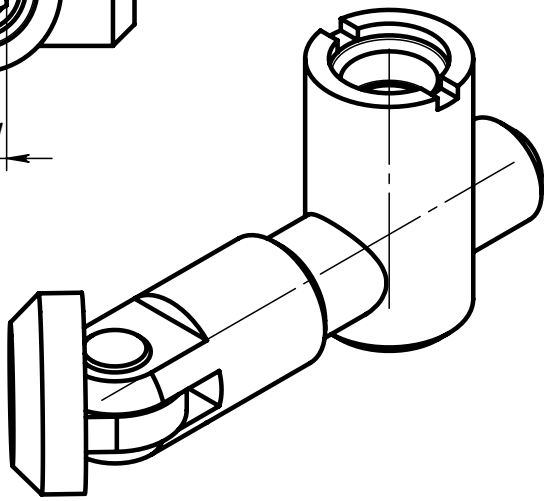

Изм.	Лист	№ докум.	Подп.	Дата	SNSD.30.50.01		
Разраб.		Амангалиев Д.			Угловой соединитель 30–150 градусов, паз 8	Лит.	Масса: 35.2 г	Масштаб: 1.9:1
Пров.		Петров И.				Лист	Листов 1
Т. контр.							
Н. контр.					Оцинкованная сталь	soberizavod.ru	
Утв.							

Перв. примен. | Справ. № | Подп. и дата | Инв. № дубл. | Взам. инв. № | Подп. и дата | Инв. № подл.

Файл: SNSD.30.50.01 Угловой соединитель 30–150 градусов, паз 8(B31)

Шифр: | Копировал | Формат А4