T41

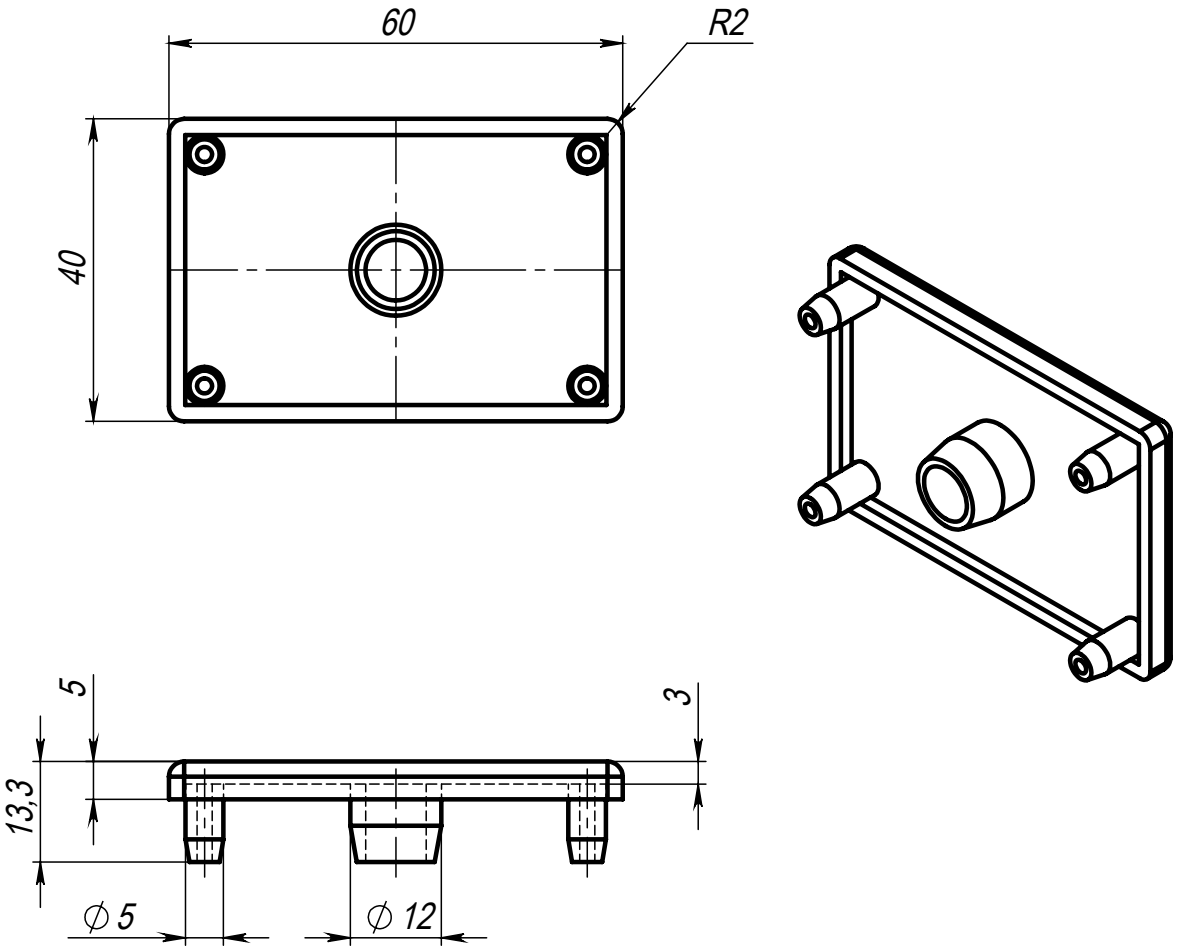

					T41		
Изм.	Лист	№ докум.	Подп.	Дата	Заглушка торцевая 40х60	Лит. / Масса: 8 г	Масштаб: 1:1
Разраб.						Лист	Листов 1
Пров.							
Т. контр.							
Н. контр.					ABS	Soberizavod	
Утв.							

Перв. примен. | Справ. № | Подп. и дата | Инв. № дубл. | Взам. инв. № | Подп. и дата | Инв. № подл.

Файл: T41 Заглушка торцевая 40х60

Шифр: | Копировал | Формат А4