90S

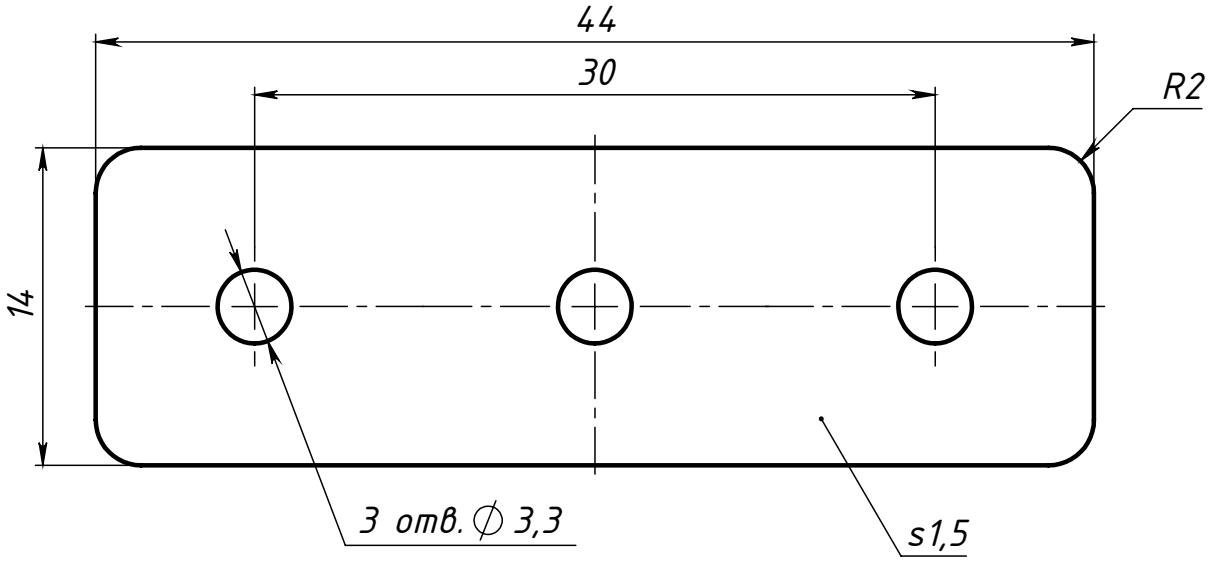

					S06		
Изм.	Лист	№ докум.	Подп.	Дата	Соединитель 15х45	Лит. / Масса / Масштаб	6.9 г / 3:1
Разраб.		Карпов Д.				Лист / Листов 1	
Пров.		Терёхин С.					
Т. контр.							
Н. контр.					Сталь лист 1,5мм	СОБЕРИЗАВОД	
Утв.							

Перв. примен. | Справ. № | Подп. и дата | Инв. № дубл. | Взам. инв. № | Подп. и дата | Инв. № подл.

Файл: S06 Соединитель 15х45

Шифр: | Копировал | Формат А4