SNSD.30.52.14.

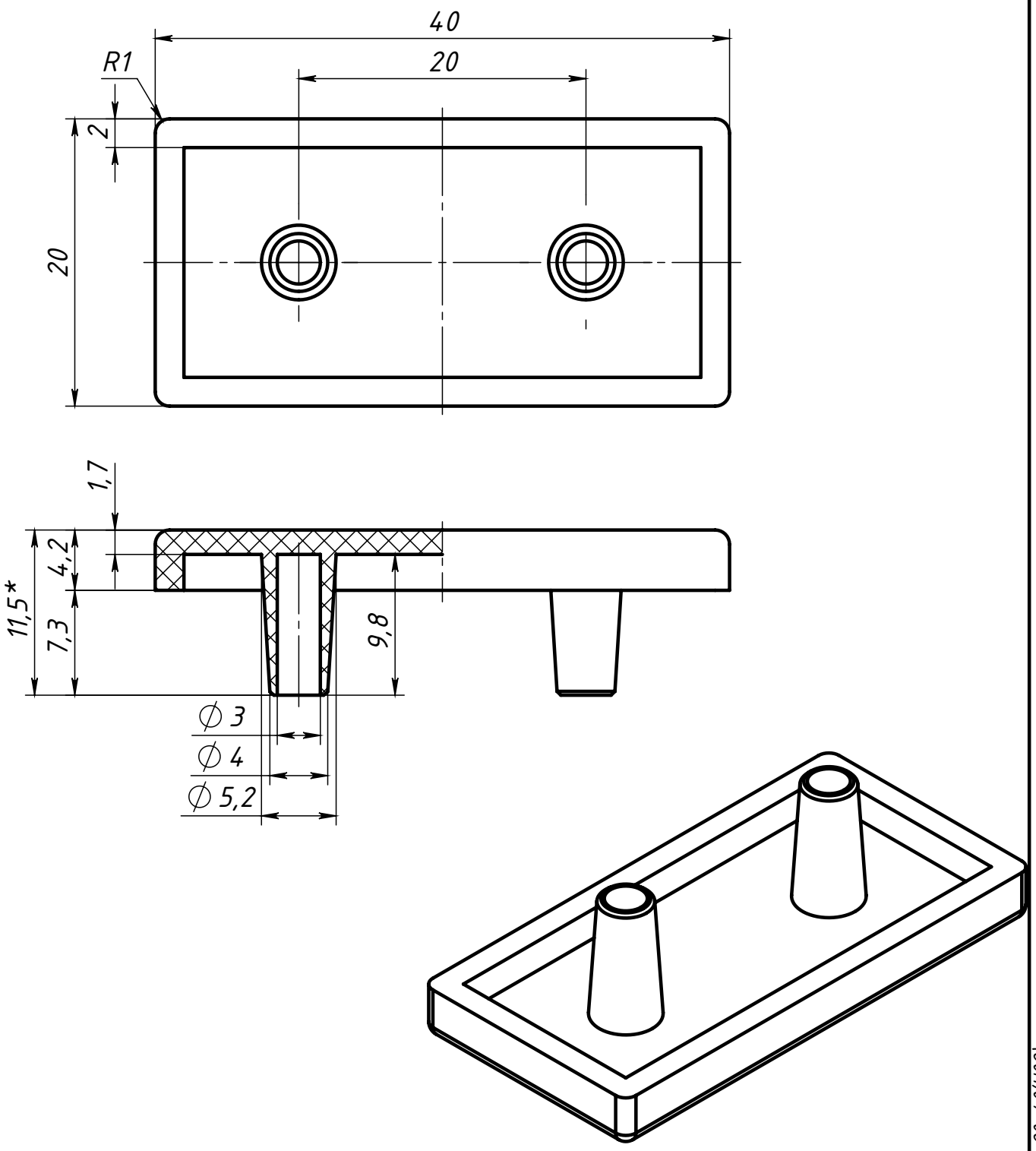

					SNSD.30.52.14.		
Изм.	Лист	№ докум.	Подп.	Дата	Заглушка торцевая 20x40(H02)	Лит.	Масса: 2.1 г; Масштаб: 2.5:1
Разраб.		Амангалиев Д.				Лист	Листов 1
Пров.		Петров И.					
Т. контр.							
Н. контр.					АБС-пластик	soberizavod.ru	
Утв.							

Перв. примен.

Справ. №

Подп. и дата

Инв. № дубл.

Взам. инв. №

Подп. и дата

Инв. № подл.

Файл: SNSD.30.52.14. Заглушка торцевая 20x40(H02)

Шифр: Копировал Формат А4