SNSD.30.52.13.

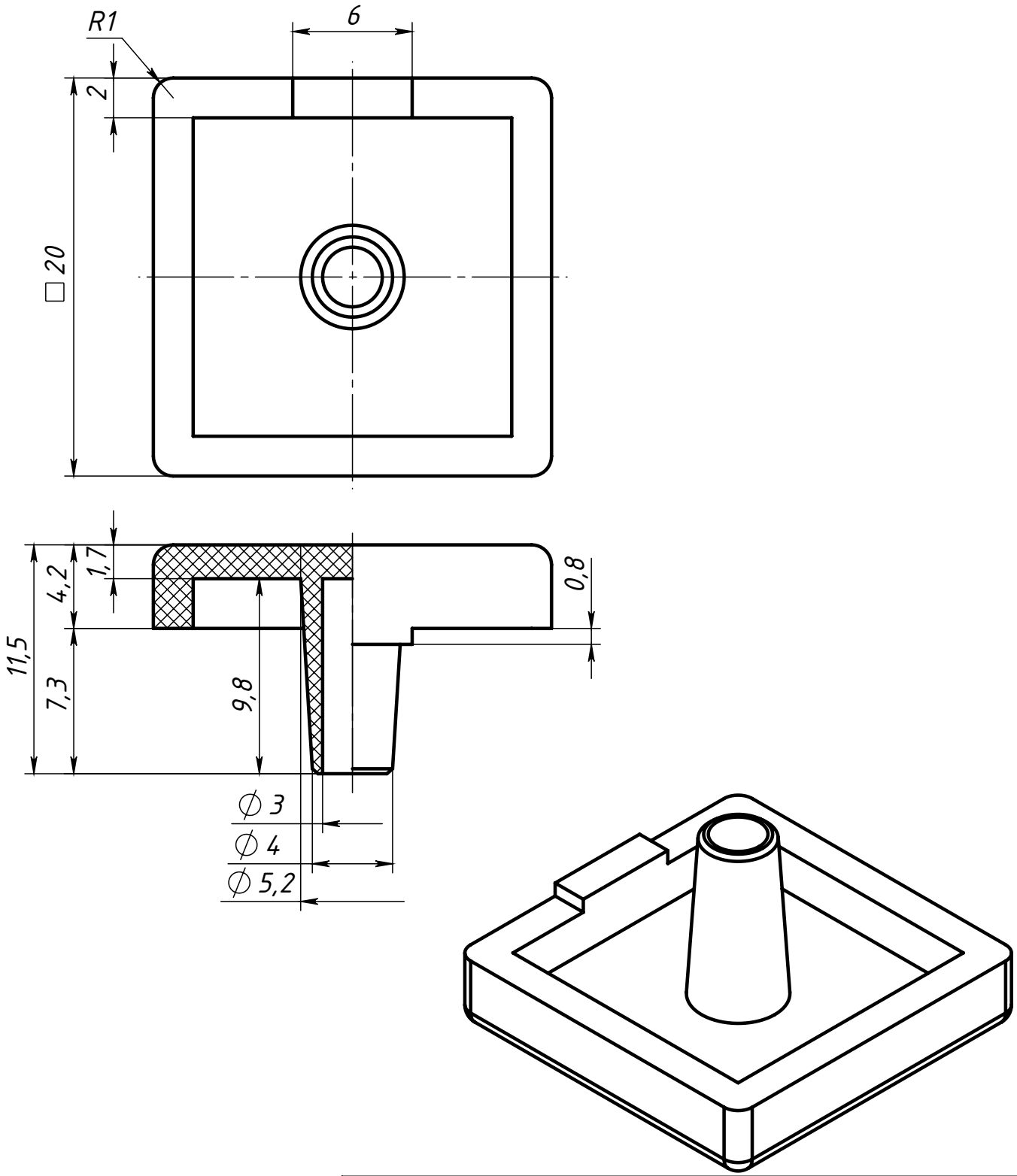

					SNSD.30.52.13.		
Изм.	Лист	№ докум.	Подп.	Дата	Заглушка торцевая 20x20(H17)	Лит. / Масса / Масштаб	
Разраб.		Амангалиев Д.				1.1 г	3.5:1
Пров.		Петров И.				Лист	Листов 1
Т. контр.							
Н. контр.					АБС-пластик	soberizavod.ru	
Утв.							

Перв. примен. | Справ. № | Подп. и дата | Инв. № дубл. | Взам. инв. № | Подп. и дата | Инв. № подл.

Файл: SNSD.30.52.13. Заглушка торцевая 20x20(H17)

Шифр: Копировал Формат А4